ネスティング金型

材料の歩留まり向上に！

ネスティング金型は、多数個取りやネスティング時の外周切断を行う場合に、ワーククランプとダイ・ガイドが干渉しないようにダイとストリッパープレートに逃しを施した金型です。
これにより、クランプ代が少なくなり材料の歩留まりが良くなります。

■ ネスティング金型構造図

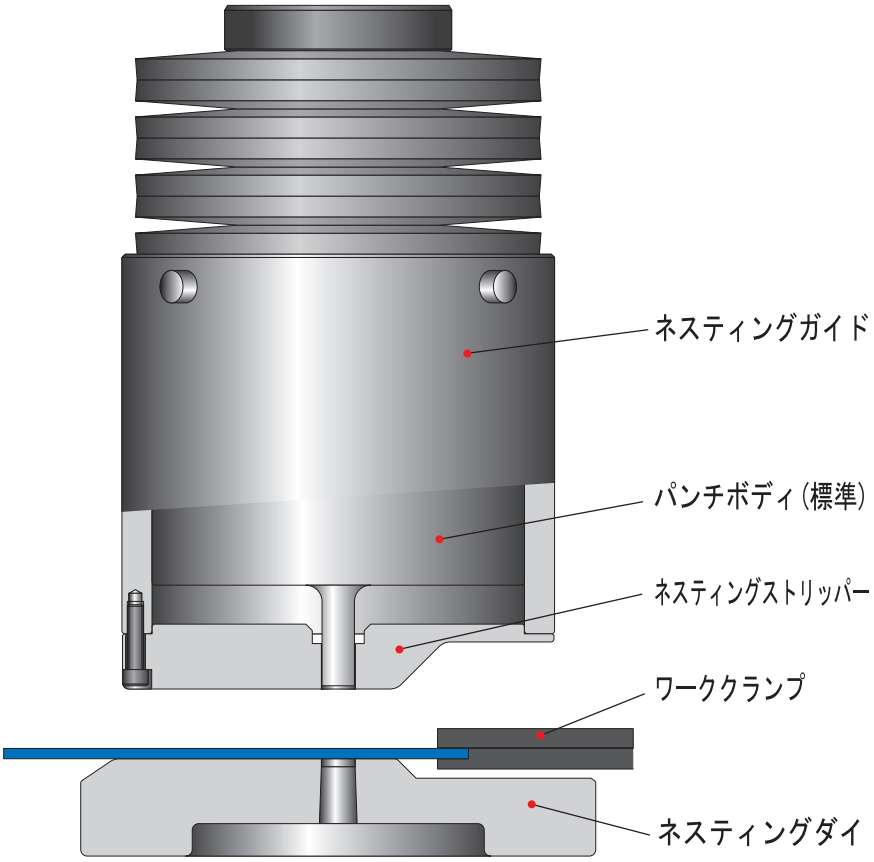

■ 加工範囲

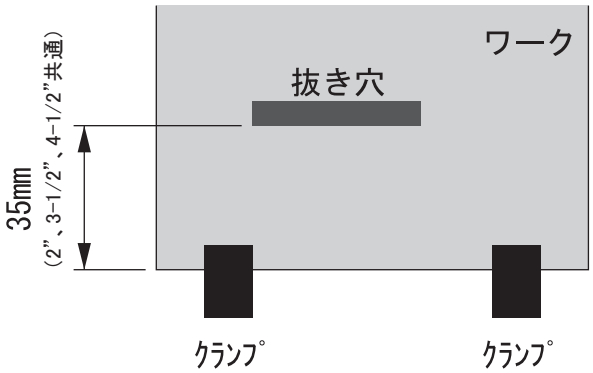

最大加工板厚 3.2mm

■ 特記事項

① 再研磨は標準金型と同様に出来ますが、ダイの再研磨代が１㎜を超える場合には、逃げ部の深さも追加工する必要がありますのでご注意ください。

② クランプ逃し以外にも、成形物の逃しや両側逃しの金型も製作出来ます。
詳しくは、弊社金型センターまでお問合せください。

●金型の技術情報は弊社ホームページでもご覧頂けます。https://www.conic.co.jp/
●ご不明な点がございましたら… 株式会社 コニック 金型相談室 0120-0529-78 若しくは弊社販売代理店までお問合せ下さい。
株式会社 コニック 金型センター
〒709-4321 岡山県勝田郡勝央町太平台10-5 0120-0529-39 FAX 0120-0529-55